DIN 125-A ISO 7089 A2-A4

DÜZ PUL

FLAT WASHER

FLACHE UNTERLEGSCHEIBE

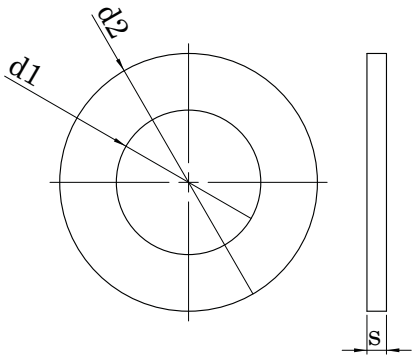

Technical Informations / Teknik Bilgiler

Thread size / Anma çapı (d)			M3	M4	M5	M6	M7
Hole dia / Delik çapı	d_1	min.	3,20	4,30	5,30	6,40	7,40
		max.	3,38	4,48	5,48	6,62	7,62
Outside dia / Dış çap	d_2	min.	6,64	8,64	9,64	11,57	13,57
		max.	7,00	9,00	10,00	12,00	14,00
Thickness / Et kalınlığı	s	min.	0,45	0,70	0,90	1,40	1,40
		max.	0,55	0,90	1,00	1,80	1,80
Weight / Ağırlık	gr/p		0,12	0,31	0,44	1,02	1,39

Thread size / Anma çap (d)			M8	M10	M12	M14	M16
Hole dia / Delik çapı	d_1	min.	8,40	10,50	13,00	15,00	17,00
		max.	8,62	10,77	13,27	15,27	17,27
Outside dia / Dış çap	d_2	min.	15,57	19,48	23,48	27,48	29,48
		max.	16,00	20,00	24,00	28,00	30,00
Thickness / Et kalınlığı	s	min.	1,40	1,80	2,30	2,30	2,70
		max.	1,80	2,20	2,70	2,70	3,30
Weight / Ağırlık	gr/p		1,83	3,57	6,27	8,62	11,30

Values are given in milimeters. / Değerler milimetre olarak verilmiştir.

DETAY
BAĞLANTI ELEMANLARI

DIN 125-A ISO 7089 A2-A4

DÜZ RONDELA

FLAT WASHER

FLACHE UNTERLEGSCHEIBE

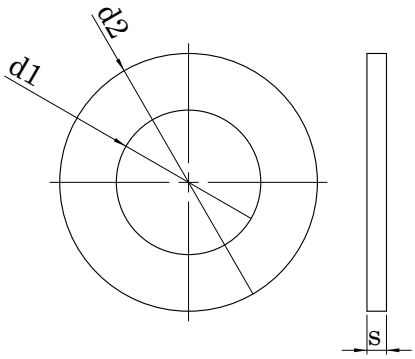

Technical Informations / Teknik Bilgiler

Thread size / Anma çapı (d)		M3	M4	M5	M6	M7	M8	M10	M12
d_1	min.	3,20	4,30	5,30	6,40	7,40	8,40	10,50	13,00
	max.	3,38	4,48	5,48	6,62	7,62	8,62	10,77	13,27
d_2	min.	6,64	8,64	9,64	11,57	13,57	15,57	19,48	23,48
	max.	7,00	9,00	10,00	12,00	14,00	16,00	20,00	24,00
s	min.	0,45	0,70	0,90	1,40	1,40	1,40	1,80	2,30
	max.	0,55	0,90	1,00	1,80	1,80	1,80	2,20	2,70
gr/p		0,12	0,31	0,44	1,02	1,39	1,83	3,57	6,27

Thread size / Anma çapı (d)		M14	M16	M18	M20	M22	M24	M26	M27
d_1	min.	15,00	17,00	19,00	21,00	23,00	25,00	27	28,00
	max.	15,27	17,27	19,33	21,33	23,33	25,33	27,33	28,33
d_2	min.	27,48	29,48	33,38	36,38	38,38	43,38	49,38	49,38
	max.	28,00	30,00	34,00	37,00	39,00	44,00	50,00	50
s	max.	2,30	2,70	2,70	2,70	2,70	3,70	3,70	3,70
	min.	2,70	3,30	3,30	3,30	3,30	4,30	4,30	4,30
gr/p	max.	8,62	11,30	14,70	17,20	18,30	32,30	43,70	42,30

Thread size / Anma çapı (d)		M28	M30	M32	M33	M36
d_1	min.	29,00	31,00	33,00	34,00	37,00
	max.	29,33	31,39	33,62	34,62	37,62
d_2	min.	49,38	55,26	58,80	58,80	64,80
	max.	50,00	56,00	60,00	60,00	66,00
s	max.	3,70	3,70	4,40	4,40	4,40
	min.	4,30	4,30	5,60	5,60	5,60
gr/p	max.	40,90	53,60	77,40	75,30	92,10

Values are given in milimeters. / Değerler milimetre olarak verilmiştir.

DETAY
BAĞLANTI ELEMANLARI

DIN 125-A ISO 7089 A2-A4

DÜZ PUL

FLAT WASHER

FLACHE UNTERLEGSCHEIBE

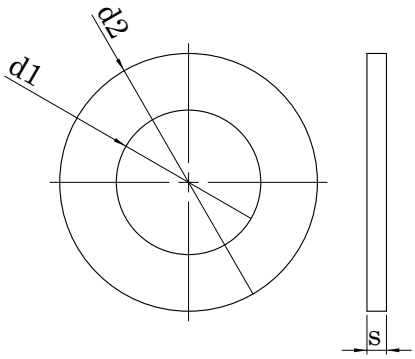

Technical Informations / Teknik Bilgiler

Thread size / Anma çapı (d)			5/32	3/16	1/4	5/16	3/8	7/16	1/2
Hole dia / Delik çapı	d_1	min.	4,00	5,00	7,00	9,00	11,00	12,00	13,00
		max.	4,18	5,18	7,22	9,27	11,27	12,27	13,27
Outside dia / Dış çap	d_2	min.	11,57	15,57	16,57	21,48	25,48	27,48	32,38
		max.	12,00	16,00	17,00	22,00	26,00	28,00	33,00
Thickness / Et kalınlığı	s		1,00	1,00	1,00	1,00	1,00	1,00	1,00
		+/-	0,10	0,10	0,10	0,10	0,10	0,10	0,10
Weight / Ağırlık	gr/p		0,61	1,31	1,82	3,12	3,45	4,16	5,55
Thickness / Et kalınlığı	s					3,00	3,00	3,00	3,00
		+/-				0,10	0,30	0,30	0,30
Weight / Ağırlık	gr/p		0,60	1,38	3,20	7,23	9,13	11,18	16,75

Thread size / Anma çapı (d)			5/32	3/16	1/4	5/16	3/8	7/16	1/2
Hole dia / Delik çapı	d_1	min.	15,00	17,00	21,00	24,00	27,00	32,00	45,00
		max.	15,27	17,27	21,33	24,33	27,33	32,39	45,62
Outside dia / Dış çap	d_2	min.	35,38	39,38	44,38	47,38	55,26	63,80	83,00
		max.	36,00	40,00	45,00	48,00	56,00	65,00	84,00
Thickness / Et kalınlığı	s								
		+/-							
Weight / Ağırlık	gr/p								
Thickness / Et kalınlığı	s		3,00	3,00	3,00	3,00	3,00	3,00	3,00
		+/-	0,30	0,30	0,30	0,30	0,30	0,30	0,30
Weight / Ağırlık	gr/p		18,50	26,30	28,17	34,00	56,26	76,90	90,90

Values are given in milimeters. / Değerler milimetre olarak verilmiştir.

DETAY
BAĞLANTI ELEMANLARI

DIN 9021 ISO 7093 A2-A4

GENİŞ PUL DÜZ ,DIŞ ÇAP=3XCİVATA ÇAPI

LARGE SIZE WASHER DIMENSION FOR PLAIN WASHERS WITH OUTSIDE DIAMETER =3X INSIDE DIAMETER

SCHEIBEN AUßENDURCHMESSER = 3X SCHRAUBENDURCHMESSER

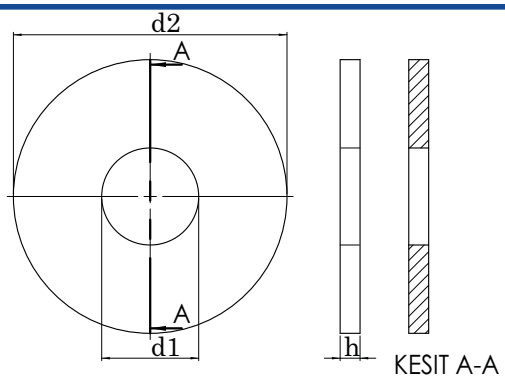

Technical Informations / Teknik Bilgiler

For nominal thread of diameter	2,5	3,0	3,5	4,0	5,0	6,0	7,0	8,0
d1	2,70	3,20	3,70	4,30	5,30	6,40	7,40	8,40
d2	8,00	9,00	11,00	12,00	15,00	18,00	22,00	24,00
h	0,80	0,80	1,00	1,20	1,60	2,00	2,00	2,50
Weıght / Ağırlık gr/p	0,28	0,35	0,53	0,77	1,46	2,79	5,29	6,23

For nominal thread of diameter	10,0	12,0	14,0	16,0	18,0	20,0	24,0	30,0	36,0
d1	10,50	13,00	15,00	17,00	20,00	22,00	26,00	33,00	39,00
d2	30,00	37,00	44,00	50,00	56,00	60,00	72,00	92,00	110,00
h	3,00	3,00	3,00	4,00	4,00	4,00	5,00	6,00	8,00
Weıght / Ağırlık gr/p	12,20	22,20	31,60	40,90	67,40	76,80	139,00	273,00	522,00

Values are given in milimeters. / Değerler milimetre olarak verilmiştir.

DETAY
BAĞLANTI ELEMANLARI